TRM-ISO

Terminale esterno ad altissimo assorbimento acustico (indice di attenuazione Dnew 45dB), progettato per ridurre il rumore proveniente dall'esterno e per condizioni esterne particolarmente ventose. Realizzato in lamiera di alluminio pre-verniciata RAL9010, provvisto di materassino fonoassorbente, pannello di ispezione frontale e rete anti-insetto facilmente estraibile per le operazioni di manutenzione.

Modello	TRM-ISO
Codice	005095

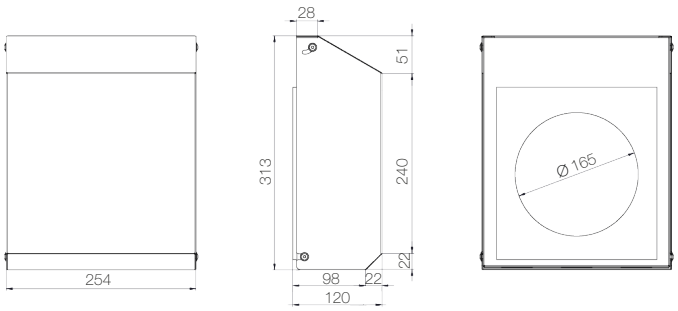

Dimensioni in mm